г. Нижний Новгород, ул. Коминтерна, 16, тел/факс +7(831) 277-88-55, 8-800-700-8885 (бесплатный), e-mail: cs@ridan.ru, http://теплообменник.рф

Объект: пример /

Расчет №: w337075 (к ОЛ №50390003) Назначение: Общепромышленное Дата: 12.10.2017

Тип HH№14A

Контур	Гор. сторона	Хол. сторона
Среда	**Вода**	**Вода**
Расход , т/ч	8,269	3,762
Температура на входе, С°	75	5
Температура на выходе, С°	50	60
Потери давления, м.вод.ст.	1,8	0,49
Скорость в порту, м/с	0,8	0,36
Скорость в каналах, м/с	0,78	0,35
Тепловая нагрузка, ккал/ч	206582	
Запас площади поверхности, %	12,3	
Коэф. теплопередачи, ккал/м2*ч*К	3362,00	
Эффективная площадь, м2	2,25	
Число пластин, компоновка пластин	17-TKTM62	
Компоновка каналов	1 x 8 + 0 x 0	1 x 8 + 0 x 0
Внутренний объём, л	2,8	2,8
Толщина, материал пластин	0.5 мм AISI316	
Материал прокладок	EPDM	
Расчетное/пробное давление, кгс/см2	16/22	
Расчетная температура, С°	150	
Соединения	Соединение фланцевое Ду50, Ру25 РДАМ.711142.029	Соединение фланцевое Ду50, Ру25 РДАМ.711142.029
Покрытие портов		
Ответные фланцы	Фланец 1- 50-25 ст.20/ст.3сп5 РДАМ.711142.029	Фланец 1- 50-25 ст.20/ст.3сп5 РДАМ.711142.029

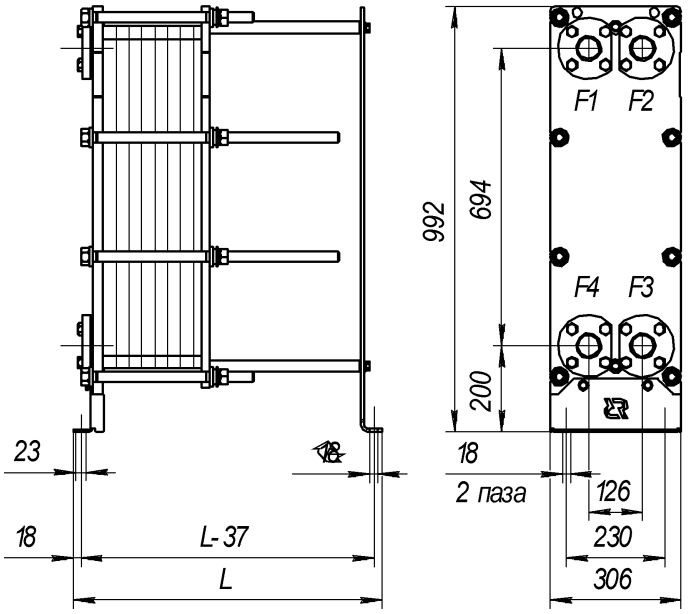

Масса нетто:140 кг.

Внутренний объем: 5,6

Длина 520 мм.

Максимальное кол-во пластин: 39

F1 - Вход греющей среды
F2 - Выход нагреваемой среды
F3 - Вход нагреваемой среды
F4 - Выход греющей среды

ПОСТАВЩИК:

_____/_____
МП

ПОКУПАТЕЛЬ:
данные расчета проверены и согласованы

_____/_____
МП